KOMSTAL | ODPORNY NA KOROZJĘ | STAL INOX | AISI 316 | 200°C ↕ -40°C

KAUSZA NIERDZEWNA AISI 316

- kusza stalowa nierdzewna, kwasoodporna,
- stal nierdzewna (INOX) typu AISI 316 o wysokiej wytrzymałości,
- stop stali chromowo-niklowej zapewniający odporność na korozję i wysokie temperatury.

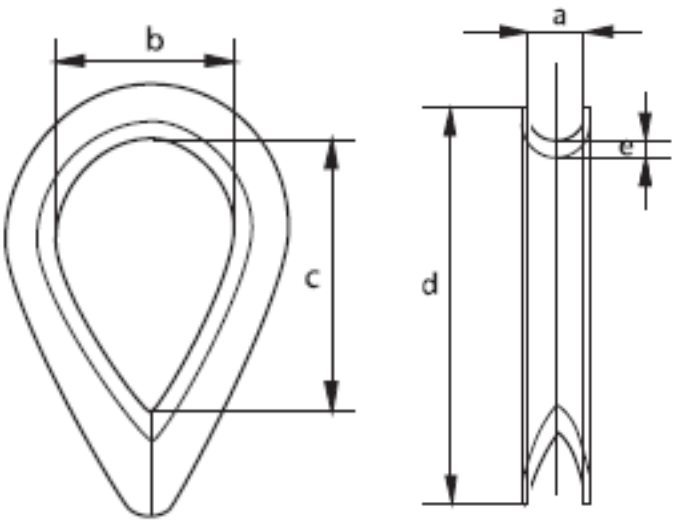

Kod	a (mm)	b (mm)	c (mm)	d (mm)	e (mm)	Waga 100/szt
AISI316-02	2	9,0	15,0	23	1,0	0,20
AISI316-025	2,5	9,5	15,7	24	1,0	0,20
AISI316-03	3	10,0	16,0	25	1,0	0,30
AISI316-04	4	11,0	17,0	28	1,0	0,50
AISI316-05	5	13,0	20,0	32	1,0	0,50
AISI316-06	6	16,0	25,0	39	1,2	0,80
AISI316-07	7	18,0	28,0	40	1,2	1,00
AISI316-08	8	20,0	32,0	49	1,4	1,20
AISI316-10	10	26,0	40,0	55	1,9	3,40
AISI316-12	12	28,0	45,0	70	2,0	4,50
AISI316-14	14	34,0	56,0	80	2,2	7,30
AISI316-16	16	37,0	62,0	85	2,5	12,20
AISI316-18	18	42,0	65,0	95	2,5	15,10
AISI316-20	20	45,0	78,0	115	3,0	19,00
AISI316-22	22	50,0	88,0	125	3,0	22,30
AISI316-24	24	58,0	96,0	135	4,0	40,50
AISI316-26	26	66,0	105,0	140	4,0	49,70